NIOB FLUID

07

ПРОИЗВОДИТЕЛЬ СОЕДИНИТЕЛЬНОЙ И РЕГУЛИРУЮЩЕЙ АРМАТУРЫ

VÝROBCE NEREZOVÝCH POTRUBNÍCH SYSTÉMŮ

# ПРИНАДЛЕЖНОСТИ

# PŘÍSLUŠENSTVÍ

www.niobfluid.cz

01/2025

# Каталоги NIOB FLUID
# Katalogy NIOB FLUID

## 02 СОЕДИНИТЕЛЬНАЯ АРМАТУРА
## SPOJOVACÍ ARMATURY

## 03 ФИТИНГИ
## POTRUBNÍ TVAROVKY

## 04 РЕГУЛИРУЮЩАЯ АРМАТУРА
## REGULAČNÍ ARMATURY

## 05 СПЕЦИАЛЬНАЯ АРМАТУРА И ДЕТАЛИ
## SPECIÁLNÍ ARMATURY A DÍLY

## 06 ЛЮКИ И КРЫШКИ
## VLEZY A PRŮLEZY

## 07 ПРИНАДЛЕЖНОСТИ
## PŘÍSLUŠENSTVÍ

## 08 АРМАТУРА С РУБАШКОЙ
## DVOUPLÁŠŤOVÉ ARMATURY

## 09 ДЕТАЛИ ДЛЯ АСЕПТИКИ
## ASEPTICKÝ PROGRAM

Компания NIOB FLUID специализируется на производстве соединительной, регулирующей и запорной арматуры из нержавеющих сталей, которые изпользуются прежде всего в транспорте жидкостей в пищевой, химической и фармацевтической промышленности. Одновременно она является также поставщиком продольно сварных труб и трубных фасонных частей из того же материала. Запорные заслонки поставляются стандартно с механическим управлением, но по желанию заказчика возможно также поставить пневматическое или электрическое управление.

Společnost NIOB FLUID s.r.o. je výrobce zaměřený na výrobu spojovacích, uzavíracích a regulačních armatur z nerezových ocelí. Tyto armatury jsou určeny především pro přepravu tekutin v potravinářském, chemickém a farmaceutickém průmyslu. Je současně také dodavatelem potrubních tvarovek a dalších dílů potřebných pro potrubní rozvody a komponentů pro nádrže jako jsou víka, průlezy, stavoznaky a další komponenty.

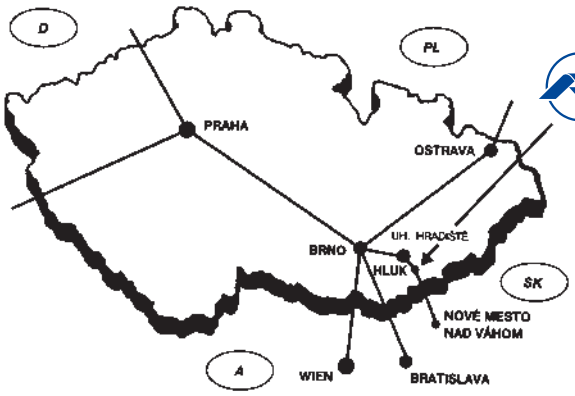


NIOB FLUID

NIOB FLUID s. r. o.
Ostrožská 1003, 687 25 Hluk, Czech Republic
Phone: +420 572 419 822 – 8, Fax: +420 572 419 868
**E-mail: marketing@niobfluid.cz, www.niobfluid.cz**

## Обойма листовая
Objímka plechová

**70210** — **Размеры** • Rozměry

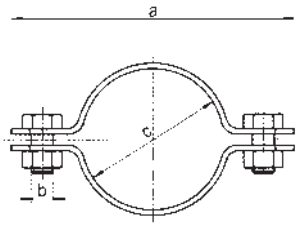


| DN | A | B | C | D | E | F | R | L | Rd x s | kg |
|---|---|---|---|---|---|---|---|---|---|---|
| **10** | 46 | M6 | 13 | | | | | | | |
| **15** | 50 | M6 | 19 | | | | | | | |
| **20** | 55 | M6 | 23 | | | | | | | |
| **25** | 73 | M6 | 29 | | | | | | | |
| **32** | 70 | M6 | 35 | | | | | | | |
| **40** | 84 | M8 | 41 | | | | | | | |
| **50** | 97 | M8 | 53 | | | | | | | |
| **65** | 120 | M8 | 70 | | | | | | | |
| **80** | 136 | M8 | 85 | | | | | | | |
| **100** | 181 | M8 | 104 | | | | | | | |
| **125** | 202 | M8 | 129 | | | | | | | |
| **150** | 231 | M8 | 154 | | | | | | | |

## Обойма листовая - с надставкой
Objímka plechová - s nástavcem

**70220** — **Размеры** • Rozměry

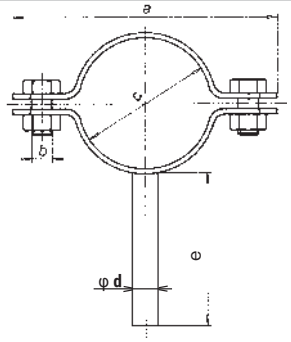


| DN | A | B | C | D | E | F | R | L | Rd x s | kg |
|---|---|---|---|---|---|---|---|---|---|---|
| **10** | 46 | M6 | 13 | 6 | 60 | | | | | |
| **15** | 50 | M6 | 19 | 8 | 60 | | | | | |
| **20** | 55 | M6 | 23 | 8 | 60 | | | | | |
| **25** | 73 | M6 | 29 | 8 | 60 | | | | | |
| **32** | 70 | M6 | 35 | 10 | 60 | | | | | |
| **40** | 84 | M8 | 41 | 10 | 60 | | | | | |
| **50** | 97 | M8 | 53 | 12 | 60 | | | | | |
| **65** | 120 | M8 | 70 | 15 | 60 | | | | | |
| **80** | 136 | M8 | 85 | 15 | 60 | | | | | |
| **100** | 181 | M8 | 104 | 15 | 60 | | | | | |
| **125** | 202 | M8 | 129 | 18 | 60 | | | | | |
| **150** | 231 | M8 | 154 | 18 | 60 | | | | | |

## Скользящая обойма, простая
Posuvná objímka, jednoduchá

**70261** — **Размеры** • Rozměry

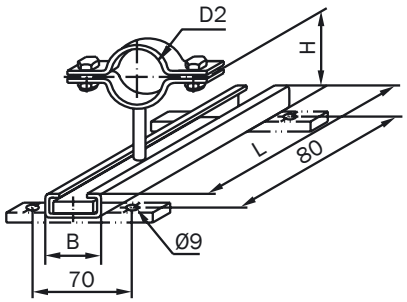


| DN | D2 | H | B | L | korekce délky | F | R | L | Rd x s | kg |
|---|---|---|---|---|---|---|---|---|---|---|
| **10** | 13 | 71 | 30 | 120 | 50 | | | | | 0,24 |
| **15** | 20 | 74,5 | 30 | 120 | 50 | | | | | 0,27 |
| **20** | 25 | 77 | 30 | 120 | 50 | | | | | 0,28 |
| **25** | 30 | 79,5 | 30 | 120 | 50 | | | | | 0,30 |
| **32** | 36 | 82,5 | 30 | 120 | 50 | | | | | 0,31 |
| **40** | 42 | 85,5 | 30 | 120 | 50 | | | | | 0,32 |
| **50** | 55 | 92 | 30 | 120 | 50 | | | | | 0,33 |
| **65** | 72 | 100,5 | 30 | 120 | 50 | | | | | 0,36 |
| **80** | 86 | 107,5 | 30 | 120 | 50 | | | | | 0,47 |
| **100** | 105 | 117 | 30 | 120 | 50 | | | | | 0,52 |
| **125** | 130 | 129,5 | 30 | 120 | 50 | | | | | |
| **150** | 156 | 142,5 | 30 | 120 | 50 | | | | | |

## Скользящая обойма - двойная
Posuvná objímka, dvojitá

**70262** — **Размеры** • Rozměry

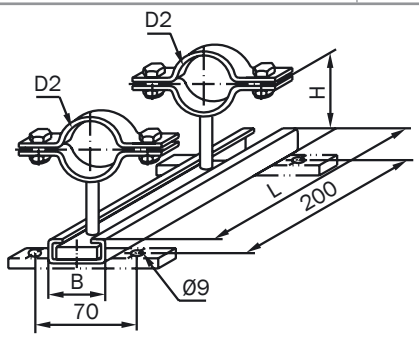


| DN | D2 | H | B | L | korekce délky | F | R | L | Rd x s | kg |
|---|---|---|---|---|---|---|---|---|---|---|
| **10** | 13 | 71 | 30 | 300 | 100 | | | | | 0,28 |
| **15** | 20 | 74,5 | 30 | 300 | 100 | | | | | 0,34 |
| **20** | 25 | 77 | 30 | 300 | 100 | | | | | 0,36 |
| **25** | 30 | 79,5 | 30 | 300 | 100 | | | | | 0,40 |
| **32** | 36 | 82,5 | 30 | 300 | 100 | | | | | 0,42 |
| **40** | 42 | 85,5 | 30 | 300 | 100 | | | | | 0,44 |
| **50** | 55 | 92 | 30 | 300 | 100 | | | | | 0,46 |
| **65** | 72 | 100,5 | 30 | 300 | 100 | | | | | 0,52 |
| **80** | 86 | 107,5 | 30 | 300 | 100 | | | | | 0,74 |
| **100** | 105 | 117 | 30 | 300 | 100 | | | | | 0,84 |
| **125** | 130 | 129,5 | 30 | 300 | 100 | | | | | |
| **150** | 156 | 142,5 | 30 | 300 | 100 | | | | | |

## Хомут короткий
Třmen krátký

**70300**

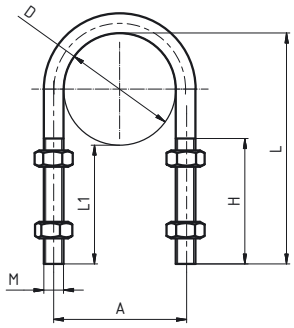


**Размеры** • Rozměry

| DN | A | B | C | D | H | L | L1 | M | Rd x s | kg |
|---|---|---|---|---|---|---|---|---|---|---|
| **10** | 19 | | | 12 | 35 | 47 | 35 | M6 | | |
| **15** | 24 | | | 18 | 40 | 53 | 35 | M6 | | |
| **20** | 28 | | | 22 | 45 | 57 | 35 | M6 | | |
| **25** | 34 | | | 28 | 50 | 63 | 35 | M6 | | |
| **32** | 40 | | | 34 | 50 | 69 | 35 | M6 | | |
| **40** | 48 | | | 40 | 50 | 75 | 35 | M8 | | |
| **50** | 60 | | | 52 | 50 | 87 | 35 | M8 | | |
| **65** | 78 | | | 70 | 50 | 105 | 35 | M8 | | |
| **80** | 95 | | | 85 | 50 | 120 | 35 | M10 | | |
| **100** | 114 | | | 104 | 50 | 139 | 35 | M10 | | |
| **125** | 139 | | | 129 | 50 | 164 | 35 | M10 | | |
| **150** | 164 | | | 154 | 50 | 189 | 35 | M10 | | |
| **200** | 214 | | | 204 | 50 | 239 | 35 | M10 | | |

## Хомут средний
Třmen střední

**70310**

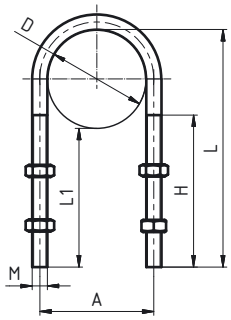


**Размеры** • Rozměry

| DN | A | B | C | D | H | L | L1 | M | Rd x s | kg |
|---|---|---|---|---|---|---|---|---|---|---|
| **10** | 18 | | | 12 | 65 | 77 | 65 | M6 | | |
| **15** | 24 | | | 18 | 70 | 83 | 65 | M6 | | |
| **20** | 28 | | | 22 | 75 | 87 | 65 | M6 | | |
| **25** | 34 | | | 28 | 80 | 93 | 65 | M6 | | |
| **32** | 40 | | | 34 | 80 | 99 | 65 | M6 | | |
| **40** | 48 | | | 40 | 80 | 105 | 65 | M8 | | |
| **50** | 60 | | | 52 | 80 | 117 | 65 | M8 | | |
| **65** | 78 | | | 70 | 80 | 135 | 65 | M8 | | |
| **80** | 95 | | | 85 | 80 | 150 | 65 | M10 | | |
| **100** | 114 | | | 104 | 80 | 169 | 65 | M10 | | |
| **125** | 139 | | | 129 | 80 | 194 | 65 | M10 | | |
| **150** | 164 | | | 154 | 80 | 219 | 65 | M10 | | |
| **200** | 214 | | | 204 | 80 | 269 | 65 | M10 | | |

## Хомут длинный
Třmen dlouhý

**70320**

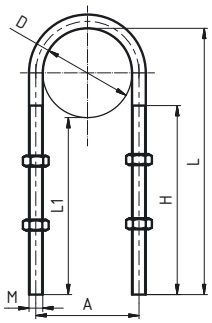


**Размеры** • Rozměry

| DN | A | B | C | D | H | L | L1 | M | Rd x s | kg |
|---|---|---|---|---|---|---|---|---|---|---|
| **10** | 18 | | | 12 | 95 | 107 | 95 | M6 | | |
| **15** | 24 | | | 18 | 100 | 113 | 95 | M6 | | |
| **20** | 28 | | | 22 | 105 | 117 | 95 | M6 | | |
| **25** | 34 | | | 28 | 110 | 123 | 95 | M6 | | |
| **32** | 40 | | | 34 | 110 | 129 | 95 | M6 | | |
| **40** | 48 | | | 40 | 110 | 135 | 95 | M8 | | |
| **50** | 60 | | | 52 | 110 | 147 | 95 | M8 | | |
| **65** | 78 | | | 70 | 110 | 165 | 95 | M8 | | |
| **80** | 95 | | | 85 | 110 | 180 | 95 | M10 | | |
| **100** | 114 | | | 104 | 110 | 199 | 95 | M10 | | |
| **125** | 139 | | | 129 | 110 | 224 | 95 | M10 | | |
| **150** | 164 | | | 154 | 110 | 249 | 95 | M10 | | |
| **200** | 214 | | | 204 | 110 | 299 | 95 | M10 | | |

## Ключ гаечный
Maticový - hákový klíč

**70500**

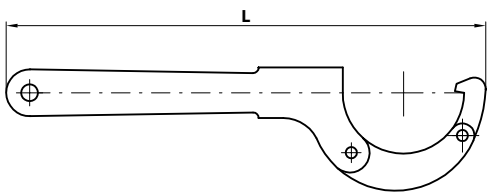


**Размеры** • Rozměry

| DN | A | B | C | E | E | F | L | Rd x s | kg |
|---|---|---|---|---|---|---|---|---|---|
| **25 - 65** | | | | | | | 270 | | |
| **65 - 150** | | | | | | | 450 | | |

Винт нержавеющий - шестигранный угол DIN 931
Šroub nerez - šestihran DIN 931

**71060**

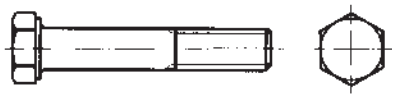

**Размеры** • Rozměry

| DN | A | B | C | D | E | F | R | L | Rd x s | kg |
|---|---|---|---|---|---|---|---|---|---|---|
| M4 | | | | | | | | | | |
| M5 | | | | | | | | | | |
| M6 | | | | | | | | | | |
| M8 | | | | | | | | | | |
| M10 | | | | | | | | | | |
| M12 | | | | | | | | | | |
| M14 | | | | | | | | | | |
| M16 | | | | | | | | | | |

Гайка нержавеющая - DIN 934
Matice nerez - DIN 934

**71070**

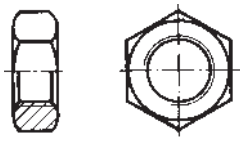

**Размеры** • Rozměry

| DN | A | B | C | D | E | F | R | L | Rd x s | kg |
|---|---|---|---|---|---|---|---|---|---|---|
| M4 | | | | | | | | | | |
| M5 | | | | | | | | | | |
| M6 | | | | | | | | | | |
| M8 | | | | | | | | | | |
| M10 | | | | | | | | | | |
| M12 | | | | | | | | | | |
| M14 | | | | | | | | | | |
| M16 | | | | | | | | | | |

Шайба (нерж.)
Podložka nerez

**71090**

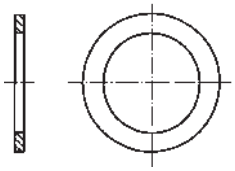

**Размеры** • Rozměry

| DN | A | B | C | D | E | F | R | L | Rd x s | kg |
|---|---|---|---|---|---|---|---|---|---|---|
| M4 | | | | | | | | | | |
| M5 | | | | | | | | | | |
| M6 | | | | | | | | | | |
| M8 | | | | | | | | | | |
| M10 | | | | | | | | | | |
| M12 | | | | | | | | | | |
| M14 | | | | | | | | | | |
| M16 | | | | | | | | | | |

Сварочная проволока (для нержав)
Svařovací dráty (pro nerez)

**73010**

**Ø 1 - 4 mm**
**délka 1 m**

**Размеры** • Rozměry

| DN | A | B | C | D | E | F | R | L | Rd x s | kg |
|---|---|---|---|---|---|---|---|---|---|---|
| 1,0 | | | | | | | | | | |
| 1,2 | | | | | | | | | | |
| 1,6 | | | | | | | | | | |
| 2,0 | | | | | | | | | | |
| 2,4 | | | | | | | | | | |
| 3,2 | | | | | | | | | | |
| 4,0 | | | | | | | | | | |

## Сварочные электроды (для нержав)
Obalované elektrody (pro nerez)

**73050**

**Размеры** • Rozměry

| DN | A | B | C | E | E | F | R | L | Rd x s | kg |
|---|---|---|---|---|---|---|---|---|---|---|
| 1,6 | | | | | | | | | | |
| 2,0 | | | | | | | | | | |
| 2,5 | | | | | | | | | | |
| 3,25 | | | | | | | | | | |
| 4,0 | | | | | | | | | | |
| 5,0 | | | | | | | | | | |

**Ø 1,6 - 5 mm**
**délka 250 - 450 mm**

## Паста для травления нержавеющей стали
Mořicí pasta na nerezovou ocel

**75010**

**Размеры** • Rozměry

| DN | A | B | C | D | E | F | R | L | Rd x s | kg |
|---|---|---|---|---|---|---|---|---|---|---|
| | | | | | | | | | | 2 |
| | | | | | | | | | | 4 |
| | | | | | | | | | | 6 |
| | | | | | | | | | | 8 |
| | | | | | | | | | | 10 |
| | | | | | | | | | | 15 |
| | | | | | | | | | | 14 |
| | | | | | | | | | | 16 |
| | | | | | | | | | | 18 |
| | | | | | | | | | | 20 |

**mořicí pasta**

## Специальный гибкий шланг для вина
Speciální flexibilní hadice na vína

**76060**

**Размеры** • Rozměry

| DN | ØD [mm] | Pressure [bar] | Under-pressure [bar] | Weight [kg/m] | Lenght [m] | | | | | kg |
|---|---|---|---|---|---|---|---|---|---|---|
| 25 | 32,0 | 8 | 0,9 | 0,40 | 50 | | | | | |
| 30 | 38,0 | 8 | 0,9 | 0,50 | 50 | | | | | |
| 32 | 40,0 | 8 | 0,9 | 0,52 | 50 | | | | | |
| 35 | 43,2 | 8 | 0,9 | 0,60 | 50 | | | | | |
| 38 | 47,0 | 8 | 0,9 | 0,73 | 50 | | | | | |
| 40 | 49,0 | 8 | 0,9 | 0,75 | 50 | | | | | |
| 45 | 54,0 | 8 | 0,9 | 0,90 | 50 | | | | | |
| 50 | 59,6 | 8 | 0,9 | 1,10 | 50 | | | | | |
| 60 | 70,0 | 7 | 0,9 | 1,45 | 50 | | | | | |
| 63 | 73,6 | 7 | 0,9 | 1,68 | 50 | | | | | |
| 70 | 82,4 | 6 | 0,9 | 1,80 | 50 | | | | | |
| 75 | 88,6 | 6 | 0,9 | 1,90 | 50 | | | | | |
| 80 | 94,0 | 5 | 0,9 | 2,20 | 50 | | | | | |
| 90 | 105,0 | 5 | 0,9 | 2,56 | 30 | | | | | |
| 100 | 116,0 | 4 | 0,9 | 3,30 | 30 | | | | | |

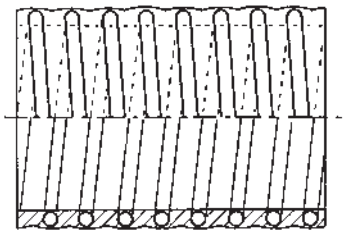

**CHARAKTERISTIKA**:
Flexibilní hadice. Pracovní teplota -5°C až +60°C.
POUŽITÍ: Pro transport nápojů a produktů
STRUKTURA: Armování z tvrzeného PVC. Hladké uvnitř.

**ХАРАКТЕРИСТИКА:**
Гибкий шланг. Рабочая температура от -5ºC до +60ºC.
Применение: Для транспортировки напитков и продуктов
СТРУКТУРА: Жесткое армирование PVC. Внутри гладкие.

## Впускной и напорный шланг для пищевых жидкостей
## Tlaková a sací hadice pro potravinářský průmysl

**76070**

| DN | Pressure [bar] | Under-pressure [bar] | Weight [kg/m] | Lenght [m] | ØD [mm] | | | | | kg |
|---|---|---|---|---|---|---|---|---|---|---|
| **10** | 7 | 0,85 | 0,16 | 60 | 16 | | | | | |
| **12** | 7 | 0,85 | 0,18 | 60 | 18 | | | | | |
| **14** | 6 | 0,85 | 0,20 | 60 | 20 | | | | | |
| **16** | 6 | 0,85 | 0,24 | 60 | 22 | | | | | |
| **18** | 6 | 0,85 | 0,30 | 60 | 24 | | | | | |
| **20** | 5 | 0,85 | 0,35 | 60 | 27 | | | | | |
| **22** | 5 | 0,85 | 0,38 | 60 | 29 | | | | | |
| **25** | 5 | 0,85 | 0,51 | 60 | 33 | | | | | |
| **32** | 4 | 0,85 | 0,65 | 60 | 40 | | | | | |
| **35** | 4 | 0,85 | 0,75 | 60 | 44 | | | | | |
| **40** | 3 | 0,80 | 0,87 | 30 | 50 | | | | | |
| **45** | 3 | 0,80 | 1,13 | 30 | 55 | | | | | |
| **50** | 3 | 0,80 | 1,20 | 30 | 60 | | | | | |
| **60** | 3 | 0,80 | 1,80 | 30 | 72 | | | | | |
| **63** | 3 | 0,80 | 1,85 | 30 | 75 | | | | | |

**Размеры** • Rozměry

**Temperature range: Рабочая температура от**
-5 °C to +60 °C
**Safety: Безопасность:**
- 3:1
**Reinforcement: Армирование:**
- Spiral made of steel wire – guarantees high flexibility.
- Спираль из стальной проволоки – гарантирует высокую гибкость.

**Material: Материал:**
- Softened PVC – transparent, suitable for use in food industry, resistant against ozone
- Пластифицированный PVC – прозрачный, пищевой, устойчивый к озону

**Use:, Применение:**
- Suction and discharge of food products without fat contents – potable water, juices, wine, alcoholic beverages up to 28% alc. vol., winegar, ketchup, etc.
- Подача и выдавливание пищевых продуктов без жира – питьевая вода, сусла, соки, вино, алкогольные напитки до 28%, уксус, кетчуп и т.п.

## Впускной и напорный шланг для пищевых жидкостей
## Tlaková a sací hadice pro potravinářský průmysl

**76080**

| DN | Pressure [bar] | Under-pressure [bar] | Weight [kg/m] | Lenght [m] | | | | | | kg |
|---|---|---|---|---|---|---|---|---|---|---|
| **20** | 8 | 0,7 | 0,30 | 50 | | | | | | |
| **25** | 8 | 0,7 | 0,40 | 50 | | | | | | |
| **32** | 7 | 0,7 | 0,48 | 50 | | | | | | |
| **40** | 6 | 0,7 | 0,60 | 50 | | | | | | |
| **45** | 6 | 0,7 | 0,70 | 50 | | | | | | |
| **51** | 5 | 0,7 | 0,85 | 50 | | | | | | |
| **60** | 5 | 0,7 | 1,00 | 50 | | | | | | |
| **63** | 5 | 0,7 | 1,10 | 50 | | | | | | |
| **70** | 5 | 0,7 | 1,25 | 50 | | | | | | |
| **76** | 5 | 0,7 | 1,40 | 50 | | | | | | |
| **80** | 4 | 0,7 | 1,60 | 30 | | | | | | |
| **90** | 4 | 0,7 | 1,85 | 30 | | | | | | |
| **102** | 4 | 0,7 | 2,20 | 30 | | | | | | |

**Размеры** • Rozměry

**Temperature range: Рабочая температура от**
-5 °C to +60 °C
**Safety: Безопасность:**
3:1
**Reinforcement: Армирование:**
- Spiral made of hardened PVC - white
- Спираль из твердого PVC- белая

**Material: Материал:**
- Softened PVC – transparent (transparent yellow), suitable for use in food industry.
- Пластифицированный PVC- прозрачный (желтый прозрачный), пищевой

**Use:, Применение:**
- Transport of food products without fat contents under low-pressure – potable water, juices, wine, alcoholic beverages up to 28% alc. vol., winegar, ketchup, etc.
- Транспортировка пищевых продуктов без жира при низком давлении – питьевая вода, сусла, соки, вино, алкогольные напитки до 28%, уксус, кетчуп и т.п.

## Напорный и подающий шланг для молока и продуктов
## Tlaková a sací hadice pro mléko a potraviny

**76140**

| DN | ØD [mm] | Pressure [bar] | Under-pressure [bar] | Weight [kg/m] | Lenght [m] | | | | | kg |
|---|---|---|---|---|---|---|---|---|---|---|
| **40** | 52 | 6 | 0,60 | 1,25 | 40/60 | | | | | |
| **50** | 63 | 6 | 0,60 | 2,19 | 40/60 | | | | | |
| **63** | 77 | 6 | 0,50 | 2,19 | 40/60 | | | | | |

**Размеры** • Rozměry

**Temperature range:• Рабочая температура от**
-35°C to +85°C
**Safety:• Безопасность:**
- 3:1
**Reinforcement: • Армирование:**
- Textile braid, spirals of steel wire
- Текстильная оплетка, спираль из стальной проволоки
**Inner tube: • Внутренняя камера:**
- Rubber NR – white, for use in food industry
- Резина NR – белая, пищевая, безопасная
**Outer tube: • Внешнее покрытие:**
- Rubber NR – blue, resistive against ozone and wearing
- Резина NR – синяя, устойчивая к озону и износу

**Use: • Применение:**
- Suction and discharge of beverages, food and alcohol up to 40%. Especially suitable for milk tank trucks. Highly flexible design.
- Подача и выдавливание напитков, продуктов и алкоголя до 40%. Специальный тип для молоковозов. Высоко гибкое исполнение.
**Note: • Примечание:**
- Sterilisation using a sanitising solution at +100°C for a period of 30 minutes.
- Стерилизация дезинфицирующим раствором при температуре +100°C в течении 30 мин.

## Пищевой напорный шланг
## Tlaková hadice pro potravinářský průmysl

**76180**

| DN | ØD [mm] | Pressure [bar] | Weight [kg/m] | Lenght [m] | | | | | kg |
|---|---|---|---|---|---|---|---|---|---|
| **13** | 22 | 10 | 0,26 | 60 | | | | | |
| **16** | 24 | 10 | 0,35 | 60 | | | | | |
| **19** | 28 | 10 | 0,44 | 60 | | | | | |
| **25** | 35 | 10 | 0,64 | 60 | | | | | |
| **32** | 44 | 10 | 1,01 | 60 | | | | | |
| **40** | 54 | 10 | 1,43 | 60 | | | | | |
| **51** | 65 | 10 | 1,78 | 60 | | | | | |
| **63** | 81 | 10 | 2,86 | 60 | | | | | |
| **76** | 92 | 10 | 2,65 | 60 | | | | | |
| **80** | 96 | 10 | 2,98 | 60 | | | | | |
| **102** | 123 | 10 | 5,15 | 60 | | | | | |

**Размеры** • Rozměry

**Temperature range: • Рабочая температура от**
-35 °C to +85 °C
**Safety: • Безопасность:**
- 3:1
**Reinforcement: • Армирование:**
- Textile braid
- Текстильная оплетка
**Inner tube: • Внутренняя камера:**
- Rubber NR – natural rubber, for use in food industry:
- Резина NR – натуральная резина, пищевая
**Outer tube: • Внешнее покрытие:**
- Rubber SBR/EPDM – red, resistive against ozone and wearing
- Резина SBR/EPDM – красная, устойчивая к озону и износу

**Use: • Применение:**
- Transport of food products, beer, wine, milk products, custards, distilled beverages up to 40%, etc.
The hose is not suitable for food containing vegetable and animal fats.
- Транспортировка пищевых продуктов, пива, вина, молочных продуктов, кремов, дистиллятов до 40% и т.д.
Шланг не предназначен для продуктов, содержащих растительные и животные жиры.
**Note: • Примечание:**
- Sterilisation using steam under pressure of 2,5 bar at + 130 °C for a period of 30 minutes or using a sanitising solution at + 90°C.
- Стерилизация паром при давлении 2,5 бар при температуре +130°C в течении 30 минут или дезинфицирующим раствором при температуре +90°C.

## Напорный и подающий шланг для продуктов
Tlaková a sací hadice pro potravinářský průmysl

**76210**

**Размеры** • Rozměry

| DN | ØD [mm] | Pressure [bar] | Under-pressure [bar] | Weight [kg/m] | Lenght [m] | | | | | kg |
|---|---|---|---|---|---|---|---|---|---|---|
| **25** | 38 | 10 | 0,95 | 0,91 | 40/60 | | | | | |
| **32** | 46 | 10 | 0,95 | 1,19 | 40/60 | | | | | |
| **38** | 52 | 10 | 0,95 | 1,45 | 40/60 | | | | | |
| **51** | 65 | 10 | 0,90 | 1,92 | 40/60 | | | | | |
| **63** | 80 | 10 | 0,90 | 2,83 | 40/60 | | | | | |
| **76** | 93 | 10 | 0,90 | 3,45 | 40/60 | | | | | |
| **80** | 98 | 10 | 0,85 | 3,90 | 40/60 | | | | | |
| **100** | 120 | 10 | 0,85 | 4,90 | 40/60 | | | | | |

**Temperature range:, Рабочая температура от**
-35 °C to +120 °C
**Safety:, Безопасность:**
- 3:1
**Reinforcement:, Армирование:**
- Textile braid, spirals of steel wire
- Текстильная оплетка, спираль из стальной проволоки
**Inner tube:, Внутренняя камера:**
- Rubber IIR (Butyl) – white, for use in food industry, absolutely savour and odour neutral
- Резина IIR (Бутил) – белая, пищевая, абсолютно нейтральное воздействие на вкус и запах
**Outer tube:, Внешнее покрытие:**
- Rubber EPDM – red, for use in food industry, resistive against ozone and wearing
- Резина EPDM – красная, пищевая, устойчивая к озону и износу

**Use:, Применение:**
- Hoses of the highest quality. Suction and discharge of beverages, food and pure alcohol up to 98%. Especially suitable type for breweries and producers of hard drinks. Not suitable for oils and fats.
- Шланг самого высокого качества, подача и выдавливание напитков, продуктов и алкоголя до 98%. Специальный тип для пивоваренных и ликеро - водочных заводов. Не предназначена для масел и жиров.

**Note:, Примечание:**
- Sterilisation using steam under pressure of 3 bar at max. temperature +160 °C for a period of 30 minutes or using a sanitising solution at +90 °C.
- Стерилизация паром при давлении 3 бар при максимальной температуре +160°C в течении 30 минут или дезинфицирующим раствором при температуре +90°C.

## Напорный и подающий шланг для жиров и масел
Tlaková a sací hadice pro tuky a oleje

**76220**

**Размеры** • Rozměry

| DN | ØD [mm] | Pressure [bar] | Under-pressure [bar] | Weight [kg/m] | Lenght [m] | | | | | kg |
|---|---|---|---|---|---|---|---|---|---|---|
| **25** | 34 | 10 | 0,95 | 0,60 | 40/60 | | | | | |
| **32** | 42 | 10 | 0,95 | 0,68 | 40/60 | | | | | |
| **38** | 48 | 10 | 0,95 | 0,84 | 40/60 | | | | | |
| **40** | 50 | 10 | 0,95 | 1,03 | 40/60 | | | | | |
| **51** | 62 | 10 | 0,90 | 1,40 | 40/60 | | | | | |
| **60** | 72 | 10 | 0,90 | 1,96 | 40/60 | | | | | |
| **63** | 76 | 10 | 0,90 | 2,04 | 40/60 | | | | | |
| **76** | 89 | 10 | 0,90 | 2,34 | 40/60 | | | | | |
| **80** | 94 | 10 | 0,85 | 2,46 | 40/60 | | | | | |
| **102** | 117 | 10 | 0,85 | 3,66 | 40/60 | | | | | |

**Temperature range:, Рабочая температура от**
-20°C to +80°C
**Safety:, Безопасность:**
- 3:1
**Reinforcement:, Армирование:**
- Textile braid, spirals of steel wire
- Текстильная оплетка, спираль из стальной проволоки
**Inner tube:, Внутренняя камера:**
- Rubber NBR – white, resistive against oils and fats, for use in food industry
savour and odour neutral
- Резина NBR – белая, устойчива к воздействию жиров и масел, пищевая
**Outer tube:, Внешнее покрытие:**
- Rubber NR – blue, resistive against ozone and wearing
- Резина NR – синий, пищевая, устойчивая к озону и износу

**Use:, Применение:**
- Suction and discharge of food products containing vegetable and animal fats. Suitable also for discharge of beer, wine, milk products, distilled beverages up to 40%, etc
- Подача и выдавливание пищевых продуктов, содержащих растительные и животные жиры. Также предназначена для откачивания пива, вина, молочных продуктов, дистиллятов до 40%...и т.д.

**Note:, Примечание:**
- Sterilisation using steam under pressure of 2.5 bar at +130 °C for a period of 30 minutes or using a sanitising solution at +60°C.
- Стерилизация паром при давлении 2,5 бар при температуре +130°C в течении 30 минут или дезинфицирующим раствором при температуре +60°C.

Хомут шланга
Hadicová svorka

**76100**

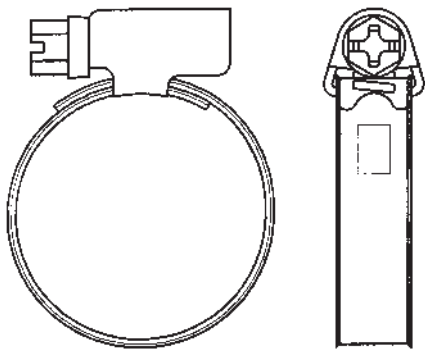

**Размеры** • Rozměry

| DN | A | B | C | | | | | | | kg |
|---|---|---|---|---|---|---|---|---|---|---|
| 8 - 2 | | | | | | | | | | |
| 10 -16 | | | | | | | | | | |
| 12 - 20 | | | | | | | | | | |
| 16 - 25 | | | | | | | | | | |
| 20 - 32 | | | | | | | | | | |
| 25 - 40 | | | | | | | | | | |
| 30 - 45 | | | | | | | | | | |
| 32 - 50 | | | | | | | | | | |
| 40 - 60 | | | | | | | | | | |
| 50 - 70 | | | | | | | | | | |
| 60 - 80 | | | | | | | | | | |
| 70 - 90 | | | | | | | | | | |
| 10 - 100 | | | | | | | | | | |
| 90 - 110 | | | | | | | | | | |

Хомут шланга крепостный
Pevnostní spona Power clamp W4

**76120**

**Размеры** • Rozměry

| DN | A | B | C | | | | | | | kg |
|---|---|---|---|---|---|---|---|---|---|---|
| 20 - 22 | 18 | | | | | | | | | |
| 23 - 25 | 18 | | | | | | | | | |
| 26 - 28 | 18 | | | | | | | | | |
| 29 - 31 | 20 | | | | | | | | | |
| 32 - 35 | 20 | | | | | | | | | |
| 36 - 39 | 20 | | | | | | | | | |
| 40 - 43 | 20 | | | | | | | | | |
| 44 - 47 | 22 | | | | | | | | | |
| 48 - 51 | 22 | | | | | | | | | |
| 52 - 55 | 22 | | | | | | | | | |
| 56 - 59 | 22 | | | | | | | | | |
| 60 - 63 | 22 | | | | | | | | | |
| 64 - 67 | 22 | | | | | | | | | |
| 68 - 73 | 24 | | | | | | | | | |
| 74 - 79 | 24 | | | | | | | | | |
| 80 - 85 | 24 | | | | | | | | | |
| 86 - 91 | 24 | | | | | | | | | |
| 92 - 97 | 24 | | | | | | | | | |
| 98 - 103 | 24 | | | | | | | | | |
| 104 - 112 | 24 | | | | | | | | | |
| 113 - 121 | 24 | | | | | | | | | |
| 122 - 130 | 24 | | | | | | | | | |
| 131 - 139 | 26 | | | | | | | | | |
| 140 - 148 | 26 | | | | | | | | | |
| 149 - 161 | 26 | | | | | | | | | |

| ПРЕОБРАЗОВАНИЯ ТАБЛИЦЫ | PŘEVODNÍ TABULKA | |
|---|---|---|
| DN | (inch) | (mm) |
| 8 | 1/4" | 6,35 |
| 10 | 3/8" | 9,25 |
| 15 | 1/2" | 12,7 |
| 20 | 3/4" | 19,0 |
| 25 | 1" | 25,4 |
| 32 | 1 1/4" | 31,7 |
| 40 | 1 1/2" | 38,1 |
| 50 | 2" | 51,0 |
| 65 | 2 1/2" | 63,5 |
| 80 | 3" | 76,1 |
| 100 | 4" | 104,0 |

| ПЕРЕВОДНЫЕ КОЭФФИЦИЕНТЫ | PŘEVODNÍ TABULKA TLAKŮ |
|---|---|
| 1 Bar | 100000 Pascals |
| | 100 Kilopascals |
| | 1000 Milibars |
| | 1000000 Microbars |
| | ~0,98 Atmospheres |
| | ~401,46 Inches of wather |
| | 10 Meters of wather |
| | ~29,53 Inches of mercury |
| | ~750 Milimeters of mercury |
| | ~14,5 Pounds per square inches |
| | ~1,02 Kilograms per square inches |

## ПРИМЕНЯЕМЫЕ МАТЕРИАЛЫ

Все детали и составные части, указаные в настоящем каталоге, изготовляются из нержавеющей кислотоупорной Cr - Ni стали стандарт ЧСН 17 240, который является эквивалентом американского стандарта AISI 304. В случае требования к повышенной коррозиестойкости изготовляются все детали из нержавеющей Cr-Ni-Mo стали 17349, которая соответствует AISI 316L.

## ХИМИЧЕСКИЙ СОСТАВ ЧАЩЕ ВСЕГО ИСПОЛЬЗУЕМОЙ НЕРЖАВЕЮЩИХ СТАЛЕЙ:

| ČSN PN | %C max. | %Si max. | %Mn max. | %P max. | %S max. | %Cr max. | %Mo max. | %Ni max. | %Ti max. |
|---|---|---|---|---|---|---|---|---|---|
| **17 240** | 0.07 | 1.00 | 2.00 | 0.045 | 0.030 | 17.0-20.0 | - | 9.0 -11.5 | - |
| **17 249** | 0.03 | 1.00 | 2.00 | 0.045 | 0.030 | 17.0-20.0 | - | 10.0-12.5 | - |
| **17 346** | 0.07 | 1.00 | 2.00 | 0.045 | 0.030 | 16.5-18.5 | 2.0-2.5 | 10.5-13.5 | - |
| **17349** | 0.03 | 1.00 | 2.00 | 0.045 | 0.030 | 16.5-18.5 | 2.0-2.5 | 11.0-14.0 | - |
| **17 248** | 0.10 | 1.00 | 2.00 | 0.045 | 0.030 | 17.0-19.0 | - | 9.5-12.0 | >=5xC |
| **17 348** | 0.10 | 1.00 | 2.00 | 0.045 | 0.030 | 16.5-18.5 | 2.0-2.5 | 11.0-14.0 | >=5xC |

## ТАБЛИЦА ПЕРЕВОДОВ МЕЖДУНАРОДНЫХ СТАНДАРТОВ ДЛЯ ОБОЗНАЧЕНИЙ СТАЛЕЙ:

| Полди | Чешс. Гост PN | Германиа DIN (W. Nr.) | США ASTM | ИТАЛИЯ UNI | ФРАНИЯ AFNOR | РОССИЯ GOST |
|---|---|---|---|---|---|---|
| AKV7 | 17240 | 1.4301 | AISI 304 | X5CrNi1810 | Z7CN18-09 | 08Ch18N10 |
| AKV2 | 17249 | 1.4306 | AISI304L | X2CrNi1811 | Z3CN19-121 | 03Ch18N11 |
| AKV EX7 | 17346 | 1.4401 | AISI 316 | X5CrNiMo1712.2 | Z7CND17-12-02 | - |
| AKV EX2 | 17349 | 1.4404 | AISI 316L | X2CrNiMo1713.2 | Z3CND18-12-02 | 03Ch12N14M2 |
| AKVS7 | 17248 | 1.4541 | AISI 321 | X6CrNiTi1811 | Z6CNT18-10 | 08Ch18N10T |
| AKV EX S9 | 17348 | 1.4571 | AISI 316Ti | X6CrNiMoTi1712 | Z6CNDT17-12 | 08Ch17N13M2 |

## ПРИМЕНЕНИЕ МАТЕРИАЛОВ:

### AISI 304 (AISI 304L) Cr - Ni

Коррозиестойкая, аустенитная, свариваемая, нестабилизированная сталь. Она является пригодной для стройки химических оборудований включая сосуды высокого давления. Она является подходящей для среды окислительного характера, для крепких неорганических кислот только в случае очень ниыких концентраций и в области более низких температур. Она подходящей для слабых органических кислот в случае средних температур при одновременном вождухововлечении. Ее применяют в случаепроизводства составных частей и оборудований в пищевой, химической и бродильной промышленности по максимальную температуру 300 C. Ее возможно использовать для среды, в которой требуется чистоты продукта - пищевая промышленность и для составных частей охлаждающих и морозильных устройств кроме среды соляного раствора. Сталь отличается очень хорошими полировочными способностями и особенно хорошей пластичностью и способностью к глубокой вютяжке. Она является пригодной для провода воды, водяного пара, пищевюх кислот. Эту коррозиестойкую сталь часто всего применяют в молочной промышленности, пивоварении, виноградарстве и косметической промышленности, но также и в химической и фармацевтической промышленности.

### AISI 316 Cr-Ni-Mo

Коррозиестойкая, аустенитная, свариваемая, нестабилизированная сталь. Она подходящая для строения химических оборудований включая сосуды бысокого давления. Прежде всего является эта сталь пригодной для неокислительной среды, которая содержит крепкие органические (напр. муравыную, метанкарбоновую) и крепкие неорганические (напр. серную, фосфорную) кислоты при низших концетрациях до средних температур. Сталь отличается очень хорошими полировочными способностями и особенно хорошей пластичностью и способностью к глубокой вытяжке.

### AISI 316L Cr-Ni-Mo

Коррозиестойкая, аустенитная, свариваемая, нестабилизированная сталь. Она является пригодной для строения химических оборудований включая сосуды бысокого давления. Эта сталь является прежде всего подходящей для неокислительной среды, содержающей крепкие органические (напр. муравьиную, метанкарбоновую) и крепкие неорганические (напр. серную, фосфорную) кислоты при низших концентрациях до средних температур. В условиях, которые проявляют межкристаллитную коррозию, она является стойкой включая сварные соединения при долговременном влиянии увеличенных температур по 350°C. Сталь отличается очень хорошими поливорочными способностями и особенно хорошей пластичностью и способностью к глубокой вытяжке. На основе своего состава и качеств (межкристаллитная коррозиестойкость) является эта сталь пригодной для производства с высшими требованиями - фармации и химической промышлености.

## ВАРИАНТ ИСПОЛНЕНИЯ

Все изделия изготовляются из пруткового или кованого материала. Материал находится в таком состоянии, что после сварки не надо никаких других термических обработок. У труб и фасонных трубных частей травленая - мятовая или шлифованная - глянцевитая поверхность.

## СОЕДИНИТЕЛЬНЫЕ СОСТАВНЫЕ ЧАСТИ ТРУБОПРОВОДА РЕЗЬБОВОЕ СОЕДИНЕНИЕ DIN

Его изготовляют в соответсрвиии со стандартом DIN 11 851 и реьзба изготовляется в соответстии с DIN 405 (стандарт ЧСН 01 4037). Резьбовой и конусный штуцер возможно соединить с трубами двумя способами:

а) при посредстве стыковой приварки

б) посредством развальцовывания внутреннего диаметра.

От диаметра 50 и выше является удобным обеслечить развальцовочное соединение при посредстве роликового сварного шва. Развальцовочное соединение с допольнительным роликобымсварным швом является нично безвредным и оно подходящим для давлений 1 Мра (проверялось при посредстве давления 2 Мра). Составные части, которые не соответствуют никаким стандартам, изготовляются в соответствии с цеховыми стандартами или в соответствии с одобренными техническими чертежами.

## УПЛОТНЕНИЕ

Уплотнение указанное в настоящем каталоге изготовляется из пищевых резин. Оно доставляется отдельно или как составная часть комплектов. В цены комплектов резьбовых соединений и зацлонок включаются уплотнительные кольца.

- размеры по рабочим темературам отдельных материалов уплотнения

| | |
|---|---|
| Perbunan / Пербунан | -25 - +110 C |
| Silikon / Силикон | -55 - +100 C |
| Viton / Витон | -20 - +200 C |
| EPDM (ЭПДМ) | -40 - +140 C |

В случае заказа комплонентов с уплотнением является пригодным оформлять вид транспортированной среды и способ прочистки, чтобы посоветовать Вам самый подходящий материал уплотнения.

## ТЕХНИЧЕСКОЕ ОБСЛУЖИВАНИЕ

Применяемы материалы считаются без исключения пригодными для текущего применения в пищевой промышленности. Однако эти материалы являются чувствительными в случае высоких концентраций растворов хлорида и поэтому советуем соблюдать предписания и рекомендации изготовителей. Только в случае соблюдения этих предписаний возможно предотвратить коррозию.

## СПЕЦИАЛЬНЫЕ ВАРИАНТЫ ИСПОЛНЕНИЯ

Кроме типизованных элементов, которые указанные в настоящем каталоге, доставляем также специальные варианты исполнения и технологии по желанию или по техническим основаниям заказчика.

## ИНСТРУКЦИИ ПО ЗАКАЗУ

В случае заказа некоторого из наших предлагаемых изделий, укажите пожалуйцта следующие данные, чтобы обеслечить быстрее и гладкое выполнение своих заказов.

| 1 | 2 | 3 | 4 |
|---|---|---|---|
| цифровое обозначение товара | размер (DN) (ДН) | материал | количество |

Не укажется-ли в заказе группа „3", автоматически поставляем товар из материала AISI 304. Размеры и обязательные иллюстрации указываются в случае предлагаемых изменений. В случае составных частей и комплектов, которые не указываются в каталоге, приветствуеем Ваше конкретное требование.

Настоящее издание аннулирует все предыдущие каталоги и сроки поставок, которые указаны в этих каталогах. Мы с удовольствием поговорим с Вами лично о Ваших конкретных требованиях и вопросах. Мы хадеемся на Ваше посещение.

## POUŽITÉ MATERIÁLY

Veškeré uvedené v tomto katalogu díly a součástky se vyrábí z kyselinovzdorného Cr-Ni nerezové ocele v souladu s normou ČSN 17 240, která je ekvivalentem americké normy AISI 304. V případě požadavku na zvýšenou odolnost proti korozi se veškeré díly vyrábí z nerezové Cr-Ni ocele 17349, která odpovídá AISI 316L.

## CHEMICKÉ SLOŽENÍ NEJČASTĚJÍ POUŽÍVANÝCH NEREZOVÝCH OCELÍ

| ČSN PN | %C max. | %Si max. | %Mn max. | %P max. | %S max. | %Cr max. | %Mo max. | %Ni max. | %Ti max. |
|---|---|---|---|---|---|---|---|---|---|
| **17 240** | 0.07 | 1.00 | 2.00 | 0.045 | 0.030 | 17.0-20.0 | - | 9.0 -11.5 | - |
| **17 249** | 0.03 | 1.00 | 2.00 | 0.045 | 0.030 | 17.0-20.0 | - | 10.0-12.5 | - |
| **17 346** | 0.07 | 1.00 | 2.00 | 0.045 | 0.030 | 16.5-18.5 | 2.0-2.5 | 10.5-13.5 | - |
| **17349** | 0.03 | 1.00 | 2.00 | 0.045 | 0.030 | 16.5-18.5 | 2.0-2.5 | 11.0-14.0 | - |
| **17 248** | 0.10 | 1.00 | 2.00 | 0.045 | 0.030 | 17.0-19.0 | - | 9.5-12.0 | >=5xC |
| **17 348** | 0.10 | 1.00 | 2.00 | 0.045 | 0.030 | 16.5-18.5 | 2.0-2.5 | 11.0-14.0 | >=5xC |

## PŘEVODNÍ TABULKA MEZINÁRODNÍCH NOREM PRO OZNAČENÍ OCELÍ

| Poldi | ČSN PN | Německo DIN (W. Nr.) | USA ASTM | Itálie UNI | Francie AFNOR | Rusko GOST |
|---|---|---|---|---|---|---|
| AKV7 | 17240 | 1.4301 | AISI 304 | X5CrNi1810 | Z7CN18-09 | 08Ch18N10 |
| AKV2 | 17249 | 1.4306 | AISI304L | X2CrNi1811 | Z3CN19-121 | 03Ch18N11 |
| AKV EX7 | 17346 | 1.4401 | AISI 316 | X5CrNiMo1712.2 | Z7CND17-12-02 | - |
| AKV EX2 | 17349 | 1.4404 | AISI 316L | X2CrNiMo1713.2 | Z3CND18-12-02 | 03Ch12N14M2 |
| AKVS7 | 17248 | 1.4541 | AISI 321 | X6CrNiTi1811 | Z6CNT18-10 | 08Ch18N10T |
| AKV EX S9 | 17348 | 1.4571 | AISI 316Ti | X6CrNiMoTi1712 | Z6CNDT17-12 | 08Ch17N13M2 |

## POUŽÍVÁNÍ MATERIÁLŮ

### AISI 304 (AISI 304L) Cr - Ni

Korozivzdorná, austenitická, svařitelná, nestabilizovaná ocel. Je vhodná pro výrobu chemického zařízení včetně vysokotlakých nádob. Je vhodná pro oxidační média, pro silné anorganické kyseliny pouze při nízkých koncentracích a při nízkých teplotách. Používá se pro slabé organické kyseliny v případě mírných teplot a při kontaktu se vzduchem. Používá se při výrobě náhradních dílů a zařízení v potravinářském, chemickém a fermentačním průmyslu při maximálních teplotách do 300 ° C. Je možné použití oceli v prostředí s požadavky na hygienu a čistotu produktu, a to v potravinářském průmyslu a pro výrobu součástí chladicích a mrazících zařízení, kromě média se solankou. Ocel je velmi dobře leštitelná a projevuje mimořádnou tažnost a schopnost ke hlubokému tažení. Je vhodná na rozvod vody, vodní páru, potravinářských kyselin. Tato korozivzdorná ocel se nejčastěji používá v mlékárenství, pivovarnictví, kosmetickém, a také v chemickém a farmaceutickém průmyslu.

### AISI 316 Cr-Ni-Mo

Korozivzdorná, austenitická, svařitelná, nestabilizovaná ocel. Je vhodná pro výrobu chemického zařízení včetně vysokotlakých nádob. Tato ocel je zejména vhodná pro neoxidační prostředí, které obsahuje silné organické (např. mravenčí, methankarboxylové) a silné anorganické (např. sírové, fosforečné) kyseliny při nízkých koncentracích až středních teplotách. Ocel je velmi dobře leštitelná a projevuje mimořádnou tažnost a schopnost ke hlubokému tažení.

### AISI 316L Cr-Ni-Mo

Korozivzdorná, austenitická, svařitelná, nestabilizovaná ocel. Je vhodná pro výrobu chemického zařízení včetně vysokotlakých nádob. Tato ocel je zejména vhodná pro neoxidační prostředí, které obsahuje silné organické (např. mravenčí, methankarboxylové) a silné anorganické (např. sírové, fosforečné) kyseliny při nízkých koncentracích až středních teplotách. Zachovává vysokou odolnost vůči mezikrystalové koroze včetně svarů při dlouhodobém působení zvýšených teplot do 350°C. Ocel je velmi dobře leštitelná a projevuje mimořádnou tažnost a schopnost ke hlubokému tažení. Tato ocel je díky svému složení a jakosti (odolnost proti mezikrystalové koroze) vhodná pro výrobu s nejvyššími požadavky - farmaceutický a chemický průmysl.

## VARIANTY PROVEDENÍ

Všechny výrobky jsou vyrobeny z kulatin nebo výkovků. Materiál po svařování již nevyžaduje žádná další tepelná zpracování. U trubek a tvarovek je mořený – matný nebo lesklý povrch.

## SPOJOVACÍ ČÁSTI POTRUBÍ ZÁVITOVÉ SPOJENÍ DIN

Je vyrobeno v souladu s DIN 11 851, závity se vyrábí podle DIN 405 (norma ČSN 01 4037). Jsou dvě možnosti připojení závitového a kuželového hrdla k potrubí:
a) stykové svaření
b) zaválcování vnitřního průměru.Od průměru 50 a výše je vhodné provést zaválcování pomocí svaru. Zaválcovací spoj s přídavným švovým svarem je vhodný pro tlak 1 MPa (testováno při tlaku 2 MPa). Komponenty, které nesplňují žádné normy, jsou vyráběny v souladu s interními normy nebo v souladu se schválenými technickými výkresy.

## УПЛОТНЕНИЕ

Uváděná v katalogu těsnění se vyrábí z potravinářské pryže. Dodává se samostatně nebo jako součást sady. Cena sady závitových spojů obsahuje těsnící kroužky.
- rozměry jednotlivých materiálů těsnění podle pracovních teplot

| | | |
|---|---|---|
| Perbunan - | 25 - | +110 C |
| Silikon | -55 - | +100 C |
| Viton | -20 - | +200 C |
| EPDM | -40 - | +140 C |

Při objednání komponentů s těsněním uvádějte typ přepravního média a způsob čištění, abychom Vám mohli nabídnout nejvhodnější materiál těsnění.

## ÚDRŽBA

Veškeré použité materiály jsou vhodné k použití v současném potravinářském průmyslu. Tyto materiály jsou však citlivé k vysokým koncentracím roztoků chloridu, a proto doporučujeme dodržovat pokyny a doporučení výrobců. Korozi je možné zabránit pouze při dodržování těchto požadavků.

## SPECIÁLNÍ VARIANTY PROVEDENÍ

Kromě typových prvků uvedených v tomto katalogu dodáváme také speciální typy provedení a technologie podle požadavků nebo technických podkladů zákazníka.

## POKYNY K OBJEDNÁVCE

Při objednávce některých z našich produktů uvádějte, prosím, sledující informace pro rychlé zpracování vašeho požadavku:

| **1** | **2** | **3** | **4** |
|---|---|---|---|
| katalogové číslo výrobku | rozměr (DN) | materiál | počet |

Pokud v objednávce není uveden typ materiálu - „3“, automaticky dodáváme výrobky z AISI 304. V případě speciálních požadavků zasílejte, prosím, rozměry a výkresovou dokumentaci. V případě objednání komponent a sad neuvedených v katalogu, prosím, o zaslání Vašich požadavků. Tento katalog ruší platnost všech předchozích katalogů a dodacích lhůt v nich uvedených. Rádi s Vámi projednáme Vaše požadavky a zodpovíme související dotazy osobně. Těšíme se na budoucí spolupráci.

| Техническая информация по уплотнительным кольцам | | | | | |
|---|---|---|---|---|---|
| **Наименование** | **силикон**<br>(VMQ силиконовая резина) | **EPDM**<br>(этилен - пропилен - диэновая резина) | **Витон**<br>(FPM фторная резина) | **Пербунан**<br>(NBR нитриловая резина) | **PTFE**<br>(политетрафлуорэтилен) |
| Температура применения | в воде стабильно до 100°C<br><br>возможность стерилизации паром кратковременно до 120°C -130°C | постоянное эксплуатационное применение от 40°C до +140°C<br><br>возможность стерилизации паром до 130°C | постоянное эксплуатационное применение от 20°C до +200°C<br><br>возможность стерилизации паром кратковременно до 130°C -140°C | постоянное эксплуатационное применение от 25°C до +110°C<br><br>возможность стерилизации паром кратковременно до 130°C | до +200°C физиологически безопасен, использование от 200°C до +260°C |
| Рекомендуемое применение | высокая температурная нагружаемость<br><br>хорошо устойчива к холоду, хорошо подходит для продуктов<br><br>обладает хорошей устойчивостью к алкоголям | обладает хорошей устойчивостью к набуханию для:<br><br>• разведенные неорганические и органические кислоты, среды, окисляющие среды, щелочи и кетоны<br><br>• горячую воду и пар до 130°C | обладает хорошей устойчивостью к набуханию для:<br><br>• минеральные масла<br>• растительные и животные масла<br><br>• смазки (и определенные присадки)<br><br>• горюче-смазочные материалы | обладает хорошей устойчивостью к набуханию для:<br><br>• алифатические углеводороды (пропан, бутан, бензин, минеральные масла)<br><br>• смазки на базе минерального масла | обладает хорошей устойчивостью к набуханию практически во всех деталях поверхность гладкая и отталкивающая, налипание не происходит<br><br>имеет химическую устойчивость лучше, чем все иные эластомеры негорючий материал |
| Ограниченное использование (пограничное) | характеризуется сильным разбуханием для:<br><br>• низкомолекулярные сложные эфиры и эфиры<br><br>• алифатические и ароматические углеводороды<br><br>• концентрированные кислоты и щелочи | Не используется для:<br><br>• растительные и животные масла<br><br>• алифатические, ароматические и хлорированные углеводороды<br><br>• минеральные масла | характеризуется сильным разбуханием для:<br><br>• полярные растворители, напр. ацетон, метилкетон, этилацетат, детилэфир и диоксан<br><br>• низкомолекулярные органические кислоты (муравьиная кислота и уксусная кислота)<br><br>• газообразный аммиак, амины и алканы<br><br>• перегретый водный пар | не устойчива к:<br><br>• полярные растворители<br><br>• хлорные углеводороды<br><br>• кетоны<br><br>• ароматические углеводороды (бензол)<br><br>• сложные эфиры | не устойчива к:<br><br>• жидкие щелочные металлы и некоторые соединения фтора при высоком давлении и температуре<br><br>материал не имеет упругость резины |
| сертификация материала | BGA/FDA | BGA/FDA | BGA/FDA | BGA/FDA | BGA/FDA |

BGA = сертификация „Федерального министерства здравоохранения Германии" („Bundesgesundheitsamt")
FDA = сертификация „Министерства США по продуктам и лекарствам" („US Food and Drug Administration")

| Technické informace pro těsnicí kroužky | | | | | |
|---|---|---|---|---|---|
| **Název** | **Silikon**<br>(VMQ silikonová pryž) | **EPDM**<br>(etylen-propylen-dienová pryž) | **Viton**<br>(FPM fluorová pryž) | **Perbunan**<br>(NBR nitrilová pryž) | **PTFE**<br>(polytetrafluoretylen) |
| Teplota použití | ve vodě je stabilní do 100°C<br><br>možnost sterilizace párou krátkodobě do 120°C až 130°C | trvalé provozní použití od -40°C do +140°C<br><br>možnost sterilizace párou do 130°C | trvalé provozní použití od -20°C do +200°C<br><br>možnost sterilizace párou krátkodobě do 130°C až 140°C | trvalé provozní použití od -25°C do +110°C<br><br>možnost sterilizace párou krátkodobě do 130°C | do +200°C je fyziologicky nezávadný,<br><br>použití od -200°C do +260°C |
| Doporučené použití | vysoká teplotní zatížitelnost<br><br>má dobrou odolnost proti chladu, dobře se hodí pro potraviny, má dielektrické vlastnosti<br><br>má dobrou odolnost proti alkoholům | má dobrou odolnost proti bobtnání pro:<br><br>• zředěné anorganické a organické kyseliny, média, oxidačně působící média, louhy a ketony<br><br>• horkou vodu a páru do 130°C | má dobrou odolnost proti bobtnání pro:<br><br>• minerální oleje<br><br>• rostlinné a živočišné oleje<br><br>• maziva (i určitá aditiva)<br><br>• pohonné hmoty | má dobrou odolnost proti bobtnání pro:<br><br>• alifatické uhlovodíky (jako je propan, butan, benzin, minerální olej)<br><br>• maziva na základě minerálního oleje | má dobrou odolnost proti bobtnání v téměř všech dílech<br><br>povrch má hladký a odpudivý, takže nedochází k ulpívání<br><br>má chemickou odolnost lepší než tomu je u všech ostatních elastomerů<br><br>nehořlavý materiál |
| Omezené použití (hraniční) | vykazuje vysoké bobtnání pro:<br><br>• nízkomolekulární estery a étery<br><br>• alifatické a aromatické uhlovodíky<br><br>• koncentrované kyseliny a alkálie | Nelze použít pro:<br><br>• rostlinné a živočišné oleje<br><br>• alifatické, aromatické a chlorované uhlovodíky<br><br>• minerální oleje | vykazuje vysoké bobtnání pro:<br><br>• polární rozpouštědla, jako je aceton, metylketon, etylacetát, dietyléter a dioxan<br><br>• nízkomolekulové organické kyseliny (kyselina mravenčí a kyselina octová)<br><br>• plynný amoniak, aminy a alkany<br><br>• přehřátá vodní pára | není odolný pro:<br><br>• polární rozpouštědla<br><br>• chlorované uhlovodíky<br><br>• ketony<br><br>• aromatické uhlovodíky (benzol)<br><br>• estery | není odolný pro:<br><br>• kapalné alkalické kovy a některé sloučeniny fluoru ve spojení s vysokým tlakem a teplotou<br><br>materiál nevykazuje pružnost gumy |
| Schválení materiálu | BGA/FDA | BGA/FDA | BGA/FDA | BGA/FDA | BGA/FDA |

BGA = schválení „Spolkového zdravotního úřadu“ v Německu („Bundesgesundheitsamt“)
FDA = schválení „Úřadu Spojených států pro potraviny a léčiva“ („US Food and Drug Administration“)

NIOB FLUID

ПРОИЗВОДИТЕЛЬ СОЕДИНИТЕЛЬНОЙ И РЕГУЛИРУЮЩЕЙ АРМАТУРЫ

VÝROBCE NEREZOVÝCH POTRUBNÍCH SYSTÉMŮ

**NIOB FLUID s. r. o.**
Ostrožská 1003
687 25 Hluk
Czech Republic

Phone: +420 572 419 822 - 8
Fax: +420 572 419 868
E-mail: marketing@niobfluid.cz

www.niobfluid.cz